R1/p2

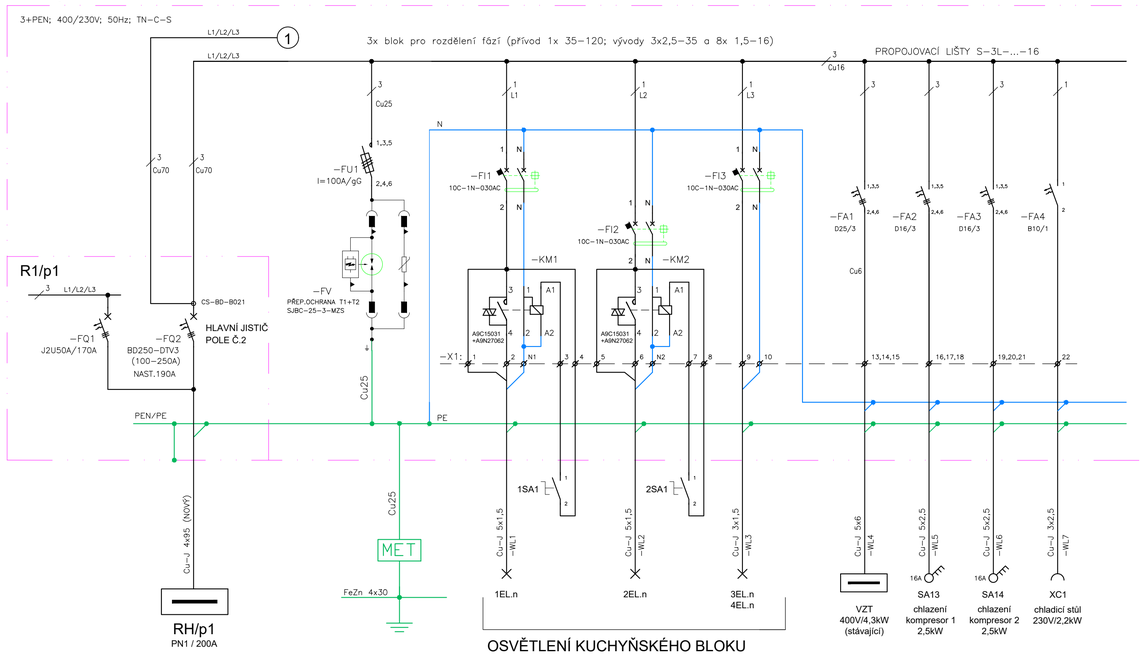

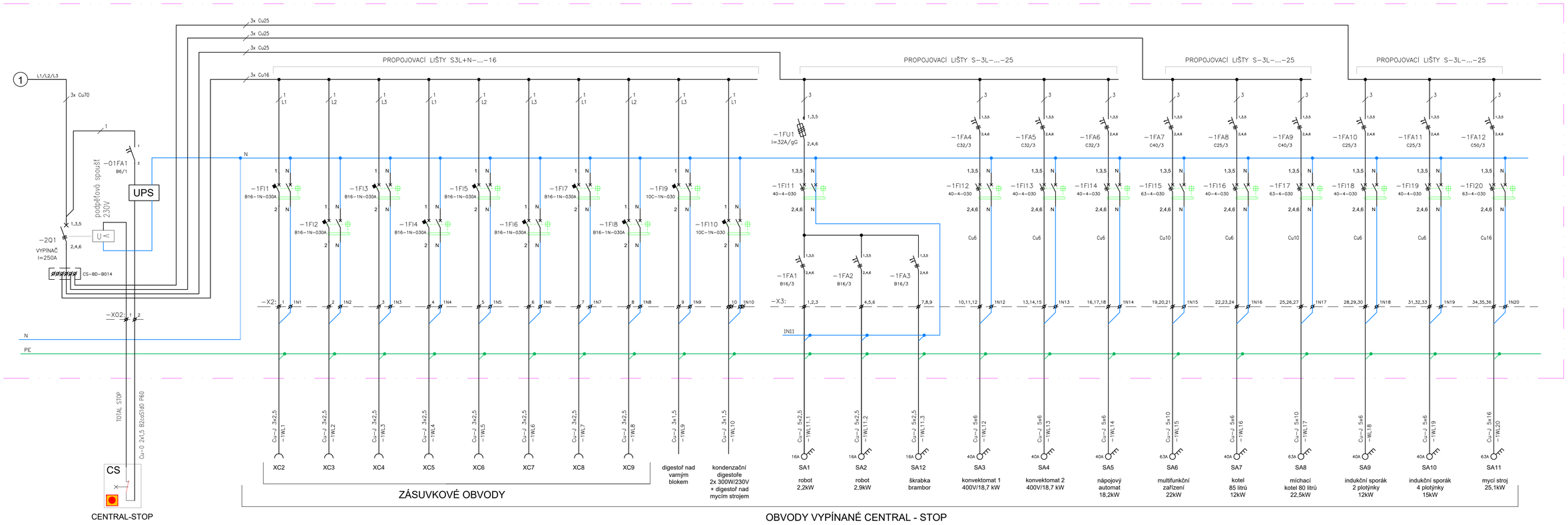

Soustava: 3+PEN; 400/230V; 50Hz; TN-C-S

Ochrana před nebezpečným dotykem dle ČSN 33 2000-4-41 ed.3:
- základní izolace
- kryty a přepážky
- automatickým odpojením od zdroje
- proudovými chrániči s vypínacím reziduálním proudem do 30mA

Vnější vlivy prostředí dle ČSN 33 2000-5-51 ed.3 jsou z hlediska nebezpečí úrazu elektr.proudem jako *NORMÁLNÍ*

Vypracoval	Petr Kubala	*Petr Kubala* *Projekce elektrických zařízení a hromosvodů* *Ciolkovského 452/25, Karviná - Ráj* *tel. 603 324 548; e-mail: pk.proj@seznam.cz*
Datum	05/2021	
Měřítko		Stavba: MŠ F.Formana 13 - oprava školní kuchyně vč. pořízení vybavení
Formát	A1	
Stupeň	DPS	Název: Silová elektroinstalace Přehledové schéma R1/pole 2
Investor	Statutární město Ostrava Horní 791/3 700 30 Ostrava-Hrabůvka	Archivní číslo: 20K2021 List: D.1.4-E4