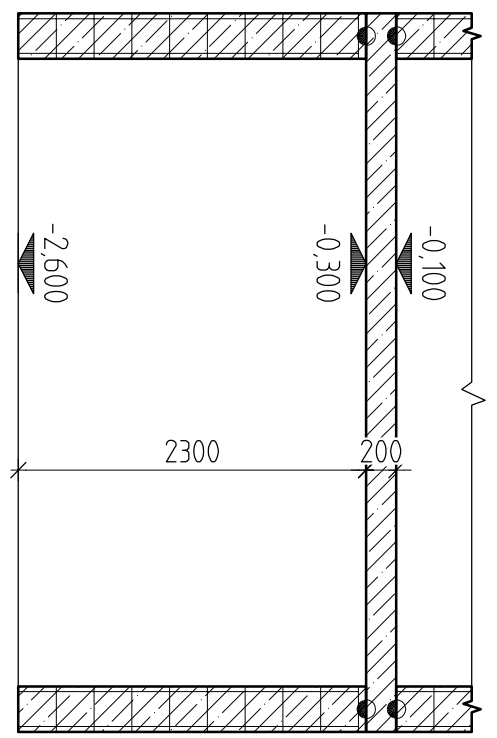

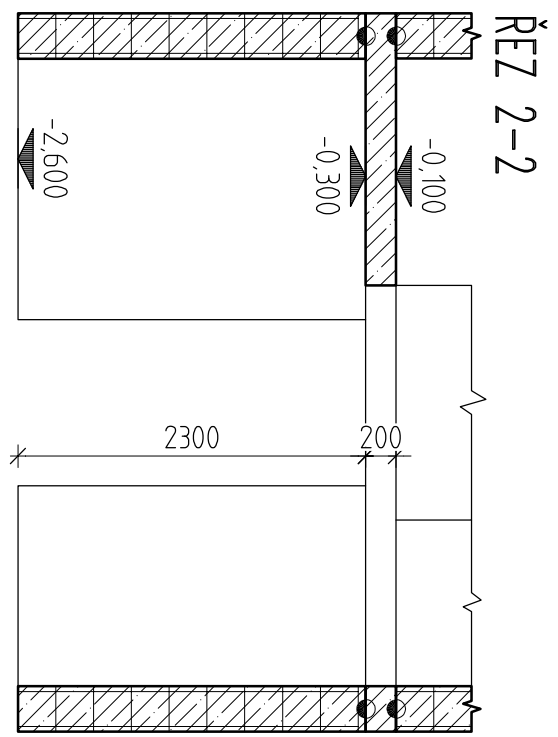

ŽB STROPNÍ DESKA NAD 1.PP

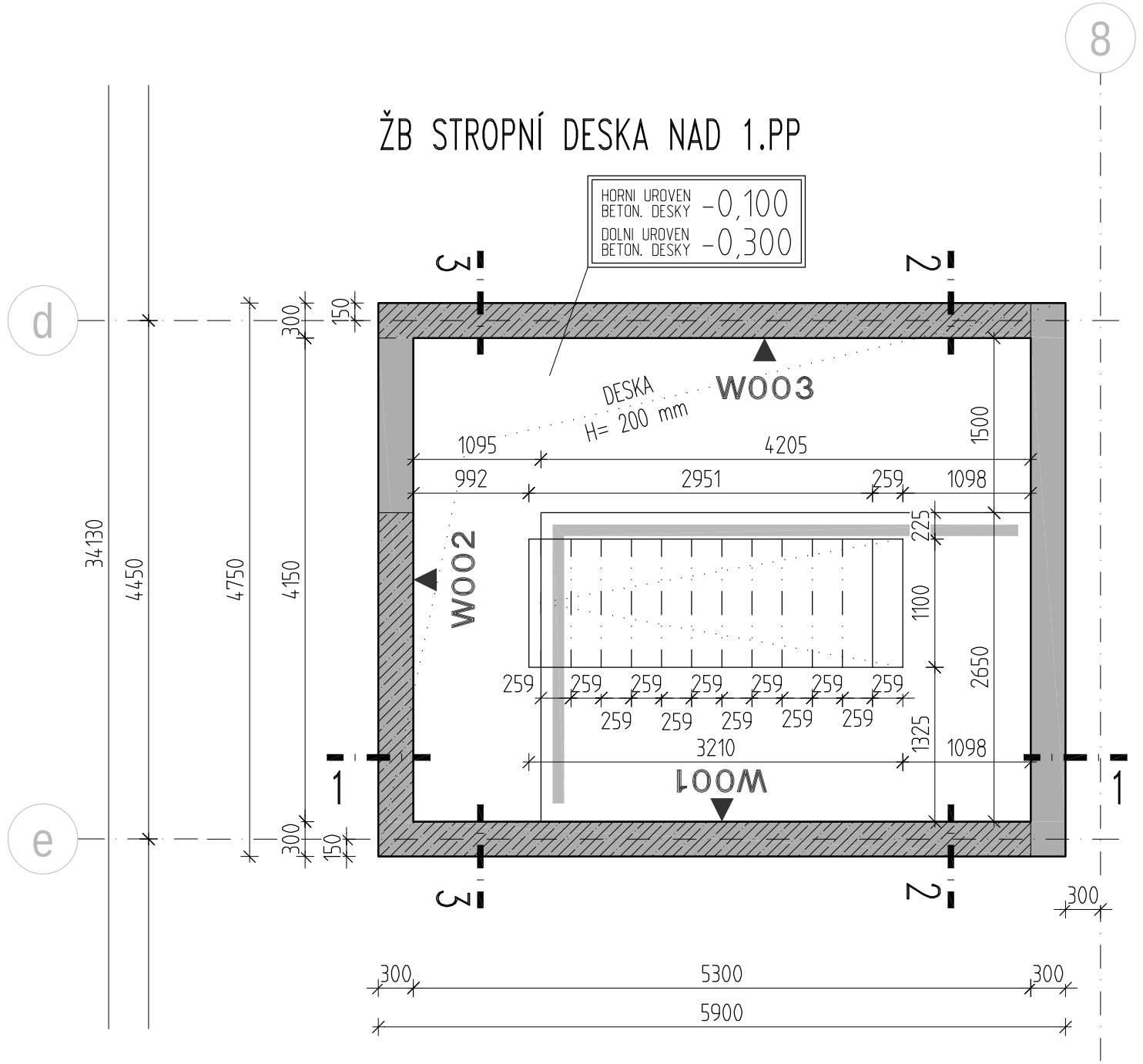

ŘEZ 1-1

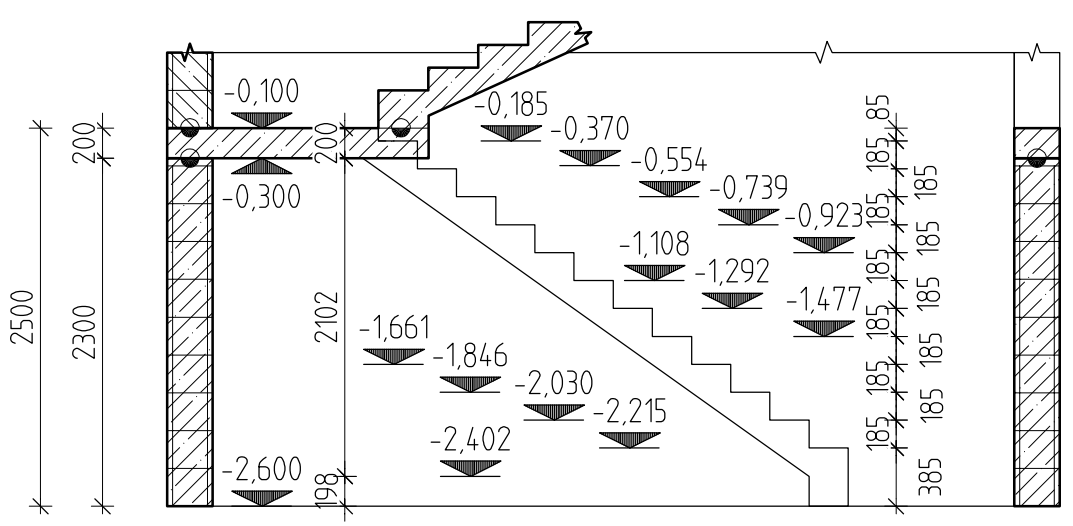

STROPNÍ DESKY Z POHLEDOVÉHO BETONU VIZ D1.1.01 TECHNICKÁ ZPRÁVA ASŘ

VIDITELNÉ HRANY PRVKŮ SRAZIT LIŠTOU

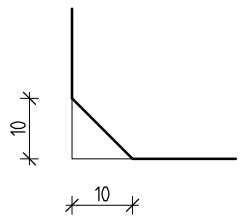

MONOLITICKÉ KONSTRUKCE BETON C30/37-XC1-Cl 0,20 - Dmax 16-S3

SVISLÉ ŽELEZOBETONOVÉ KONSTRUKCE POD DESKOU V KONTAKTU S DESKOU

ŽELEZOBETONOVÉ KONSTRUKCE V ŘEZU

ŽELEZOBETONOVÉ KONSTRUKCE PATRA NAD

SVISLÉ ZDĚNÉ KONSTRUKCE

STRANA POZDĚJI BETONOVANÁ
PRACOVNÍ SPÁRA
STRANA DŘÍVE BETONOVANÁ

VÝROBA BETONU A PROVÁDĚNÍ KONSTRUKCE PODLE ČSN EN 206-1, ČSN P ENV 13670-1
TŘÍDA TOLERANCÍ 1, KONTROLNÍ TŘÍDA 2
NÁRUST PEVNOSTI BETONU VELMI POMALÝ

- PROSTUPY KOORDINOVAT SE STAVEBNÍ DOKUMENTACÍ A PROFESEMI
- PŘI UKLÁDÁNÍ BETONU JE TŘEBA DBÁT NA ŘÁDNÉ VIBROVÁNÍ A OŠETŘOVÁNÍ BETONU
- PROSTUPY DO ø150mm LZE PROVÁDĚT PO KONZULTACI POZICE DODATEČNĚ VÝVRTEM

- ŽELEZOBETONOVÉ KONSTRUKCE MUSÍ BÝT PO BETONÁŽI ŘÁDNĚ OŠETŘOVÁNA KROPENÍM Z DŮVODU OMEZENÍ POČÁTEČNÍCH OBJEMOVÝCH ZMĚN A TÍM I TRHLIN

+0,000 = 254,200 m n.m.

Tato projektová dokumentace je majetkem firmy INPROS F-M s.r.o. a nesmí být kopírována ani dále publikována bez souhlasu vlastníka.

inpros FM
18. října 1639
738 01 Frýdek-Místek
Č.p. 666 41 281 DIČ: CZ64611281
tel.: +420 558 436 785
email:
www.inprosfm.cz

Investor	Městský obvod Ostrava Jih	Autor	
		HIP	
Místo stavby	Ostrava-Dubina	Zodp. projektant	Ing. Martin Fusek
		Vypracoval	Ing. Ema Pröschlová
Stavba	REKONSTRUKCE SPORTOVNÍHO CENTRA OSTRAVA-DUBINA	Datum	Listopad 2022 — 3 x A4
		Stupeň	DPS
Objekt		Č. zakázky	
		Část	D.1.2 Stavebně konstrukční řešení
Název	VÝKRES TVARU ŽB DESKY NAD 1.PP	Měřítko 1:50	Výkres č. 6 — Revize